Gemini 2 (CE)
(wersja katalogowa)

Podstawowe informacje

Dane techniczne projektu

Całkowita powierzchnia	**204.30 m²**
Powierzchnia użytkowa	**130.60 m²**
Powierzchnia zabudowy	**120.90 m²**
Powierzchnia dachu	**160 m²**
Kubatura	**697 m³**
Wymiary budynku	**13.20 x 8.55 m**
Kąt nachylenia	**20°**
Wysokość budynku	**8.27 m**
Wymiary działki	**21.20 x 17.55 m**

Opis projektu

Jednorodzinny budynek mieszkalny, piętrowy, przeznaczony dla 4 - 5-osobowej rodziny. Nowoczesna, ciekawa bryła. Na parterze przewidziano cześć dzienną oraz część gospodarczą z garażem. Na piętrze cztery sypialnie oraz łazienka.

Elewacje

Sytuacje

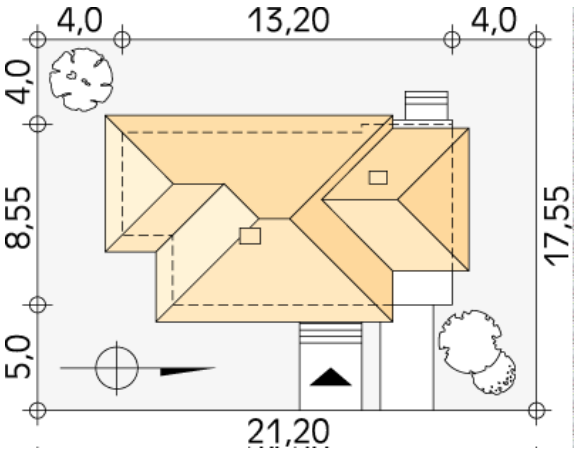

DOBRY DOM
ul. Wrzesława Romańczuka 6, 35-302 Rzeszów
+48 17 852 52 30
08:00 - 16:00
waldemar.kowalski@grupadobrydom.pl
Podane ceny nie stanowią oferty handlowej w rozumieniu art. 66 par. 1 Kodeksu Cywilnego

Rzuty

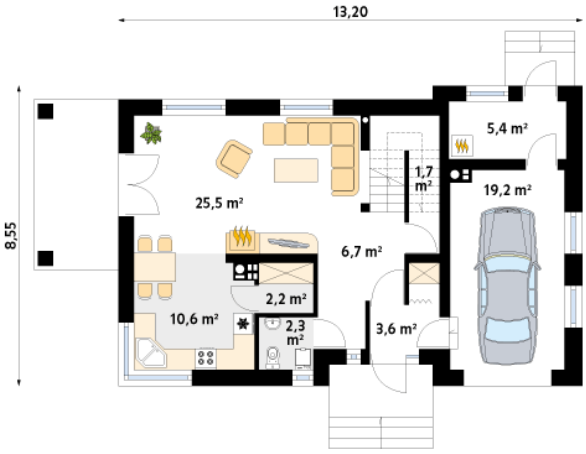

Parter 77.20 m²

wiatrołap	3.60 m²
hol	6.70 m²
wc	2.30 m²
spiżarnia	2.20 m²
kuchnia	10.60 m²
salon	25.50 m²
pomieszczenie gospodarcze	1.70 m²
kotłownia	5.40 m²
garaż	19.20 m²

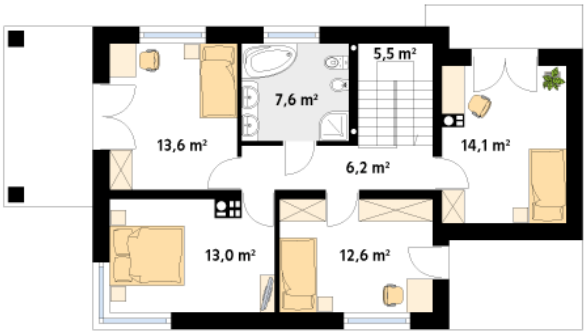

Piętro 72.60 m²

schody	5.50 m²
korytarz/komunikacja	6.20 m²
sypialnia	12.60 m²
sypialnia	13.00 m²
sypialnia	13.60 m²
łazienka	7.60 m²
sypialnia	14.10 m²

DOBRY DOM
ul. Wrzesława Romańczuka 6, 35-302 Rzeszów
+48 17 852 52 30
08:00 - 16:00
waldemar.kowalski@grupadobrydom.pl
Podane ceny nie stanowią oferty handlowej w rozumieniu art. 66 par. 1 Kodeksu Cywilnego