Podstawowe informacje

Dane techniczne projektu

Całkowita powierzchnia	**138.06 m²**
Powierzchnia użytkowa	**87.39 m²**
Powierzchnia zabudowy	**138.56 m²**
Powierzchnia dachu	**217 m²**
Kubatura	**590 m³**
Wymiary budynku	**13.55 x 8.45 m**
Kąt nachylenia	**30°**
Wysokość budynku	**6.61 m**
Wymiary działki	**17.45 x 22.75 m**

Opis projektu

Projekt jest dedykowany zwolennikom technologii murowanej. W domu zaprojektowano 2 sypialnie i 1 łazienkę. Kuchnia otwarta na część dzienną zapewni stały kontakt z resztą domowników podczas codziennych czynności. Program funkcjonalny domu został wzbogacony o spiżarnię i WC. Prezentowany projekt idealnie nadaje się na wąską lub płytką działkę. Dom z pewnością spodoba się inwestorom gustującym w nowoczesnym stylu. Jest to projekt energooszczędny, zaprojektowany z myślą o inwestorach, którzy szczególną wagę poświęcają kosztom eksploatacji i racjonalnego wykorzystywania energii.

Elewacje

Sytuacje

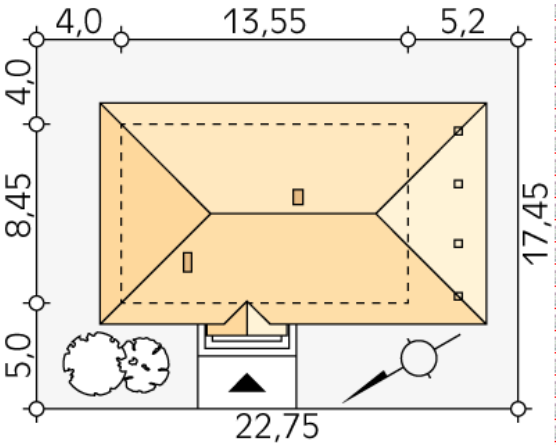

DOBRY DOM
ul. Wrzesława Romańczuka 6, 35-302 Rzeszów
+48 17 852 52 30
08:00 - 16:00
waldemar.kowalski@grupadobrydom.pl
Podane ceny nie stanowią oferty handlowej w rozumieniu art. 66 par. 1 Kodeksu Cywilnego

Rzuty

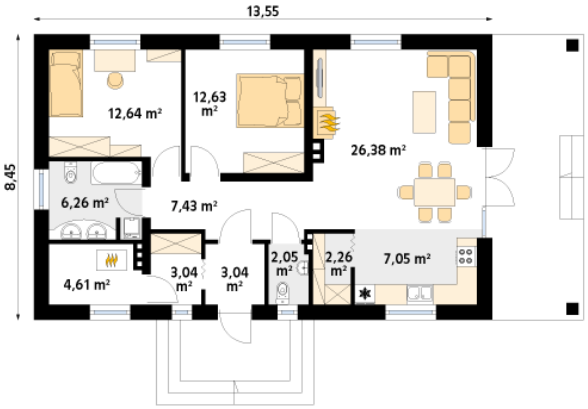

Parter 87.39 m²

wiatrołap	3.04 m²
wc	2.05 m²
kotłownia	4.61 m²
garderoba	3.04 m²
korytarz/komunikacja	7.43 m²
łazienka	6.26 m²
pokój	12.64 m²
pokój	12.63 m²
salon/jadalnia	26.38 m²
kuchnia	7.05 m²
spiżarnia	2.26 m²

DOBRY DOM
ul. Wrzesława Romańczuka 6, 35-302 Rzeszów
+48 17 852 52 30
08:00 - 16:00
waldemar.kowalski@grupadobrydom.pl
Podane ceny nie stanowią oferty handlowej w rozumieniu art. 66 par. 1 Kodeksu Cywilnego