Solidny
(wersja katalogowa)

Podstawowe informacje

Dane techniczne projektu

Całkowita powierzchnia	**172.49 m²**
Powierzchnia użytkowa	**135 m²**
Powierzchnia zabudowy	**169.33 m²**
Powierzchnia dachu	**159.11 m²**
Kubatura	**726.46 m³**
Wymiary budynku	**16.50 x 10.40 m**
Kąt nachylenia	**22°**
Wysokość budynku	**8.64 m**
Wymiary działki	**23.50 x 20.20 m**

Opis projektu

Dom piętrowy dla 4-5-osobowej rodziny, przeznaczony na działkę z wjazdem od strony północnej. Budynek o klasycznej formie architektury i prostej konstrukcji jest niedrogi w realizacji, a rekomendowane rozwiązania technologiczne gwarantują niskie koszy jego ogrzewania. Dom zaprojektowany w standardzie niskoenergetycznym NF40.

Elewacje

Sytuacje

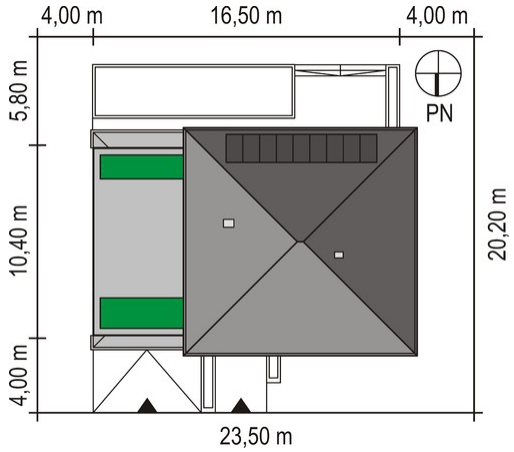

DOBRY DOM
ul. Wrzesława Romańczuka 6, 35-302 Rzeszów
+48 17 852 52 30
08:00 - 16:00
waldemar.kowalski@grupadobrydom.pl
Podane ceny nie stanowią oferty handlowej w rozumieniu art. 66 par. 1 Kodeksu Cywilnego

Solidny
(wersja katalogowa)

Rzuty

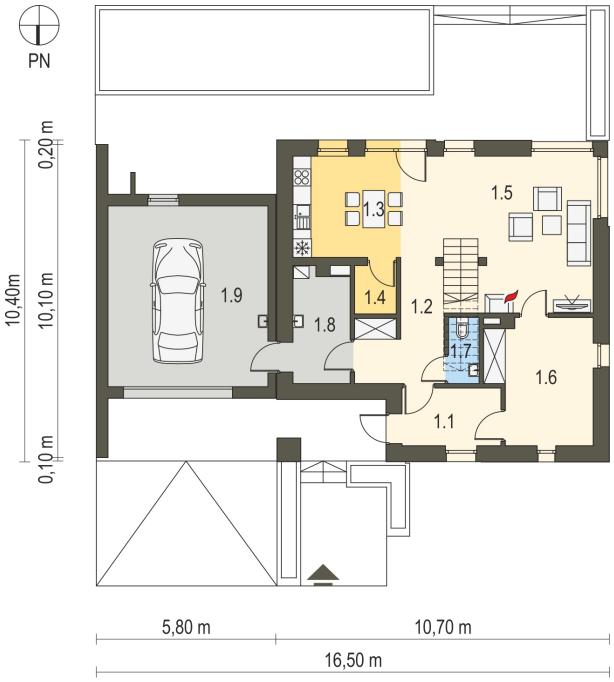

Parter 104.80 m²

Wiatrołap	5.91 m²
Hol	8.47 m²
Kuchnia z jadalnią	15.88 m²
Spiżarnia	2.09 m²
Salon	21.53 m²
Gabinet	12.78 m²
Toaleta	1.63 m²
Pomieszczenie gospodarcze	6.60 m²
Garaż	29.91 m²

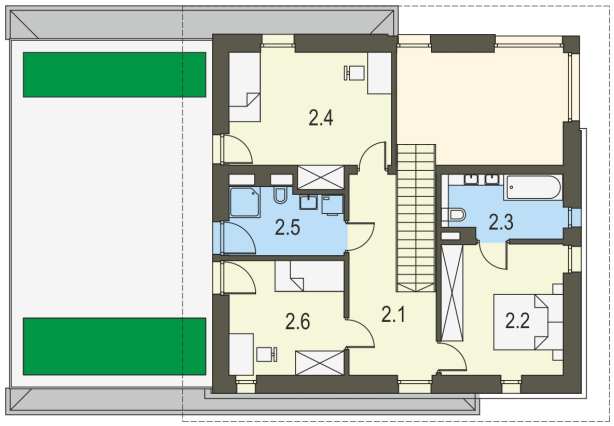

Poddasze 67.69 m²

Korytarz	14.62 m²
Sypialnia	13.32 m²
Łazienka	6.24 m²
Pokój	16.23 m²
Łazienka	6.29 m²
Pokój	10.99 m²

DOBRY DOM
ul. Wrzesława Romańczuka 6, 35-302 Rzeszów
+48 17 852 52 30
08:00 - 16:00
waldemar.kowalski@grupadobrydom.pl
Podane ceny nie stanowią oferty handlowej w rozumieniu art. 66 par. 1 Kodeksu Cywilnego